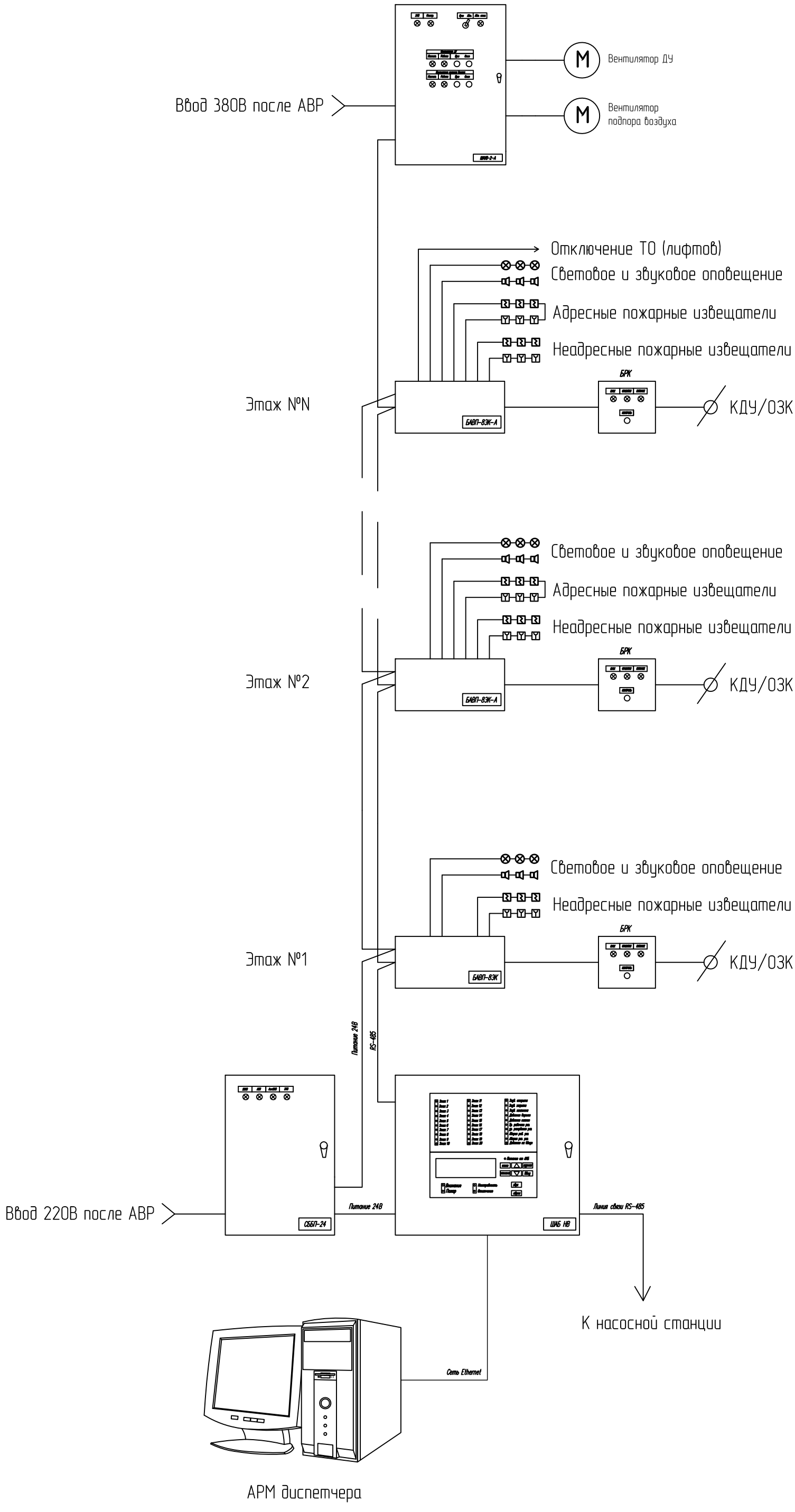
Ввод 380В после АВР
Вентилятор ДУ
Вентилятор подпора воздуха
Отключение ТО (лифтов)
Световое и звуковое оповещение
Адресные пожарные извещатели
Неадресные пожарные извещатели
Этаж №N
БАВП-83К-А
БРК
КДУ/ОЗК
Световое и звуковое оповещение
Адресные пожарные извещатели
Неадресные пожарные извещатели
Этаж №2
БАВП-83К-А
БРК
КДУ/ОЗК
Световое и звуковое оповещение
Неадресные пожарные извещатели
Этаж №1
БАВП-83К
БРК
КДУ/ОЗК
Питание 24В
RS-485
Ввод 220В после АВР
ОББП-24
Питание 24В
ШАБ НВ
Линия связи RS-485
К насосной станции
Сеть Ethernet
АРМ диспетчера

АПС жилого дома

Схема подключения БАВП8ЭК

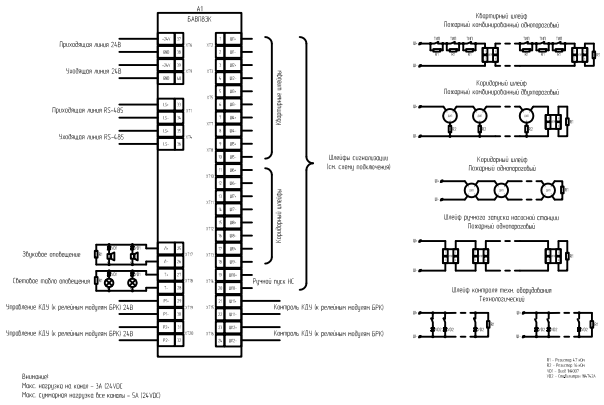

Схема подключения БРК1
Блок управления электромеханическими и электромагнитными приводами

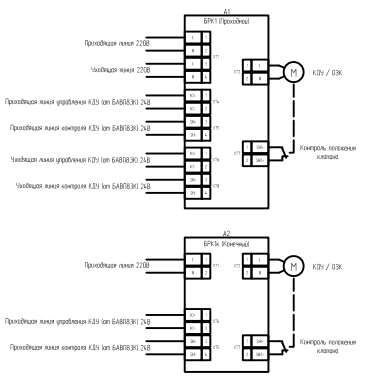

Схема подключения БРК1А
Блок релейный выходной

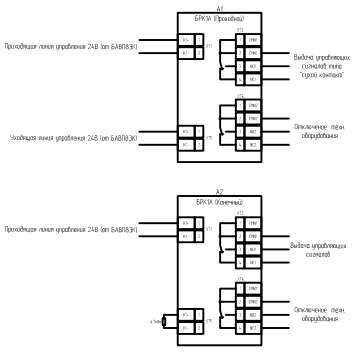

Схема подключения БРК2
Блок управления реверсивными электроприводами

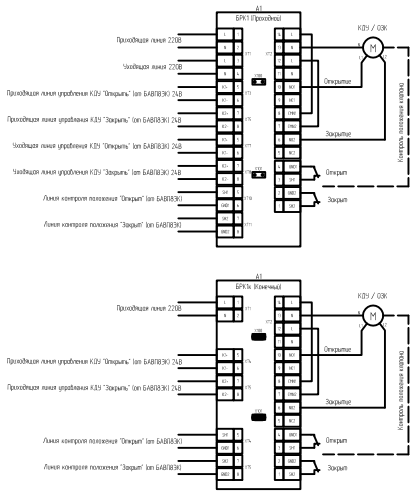

Схема внешних подключений БАВП8ЭК

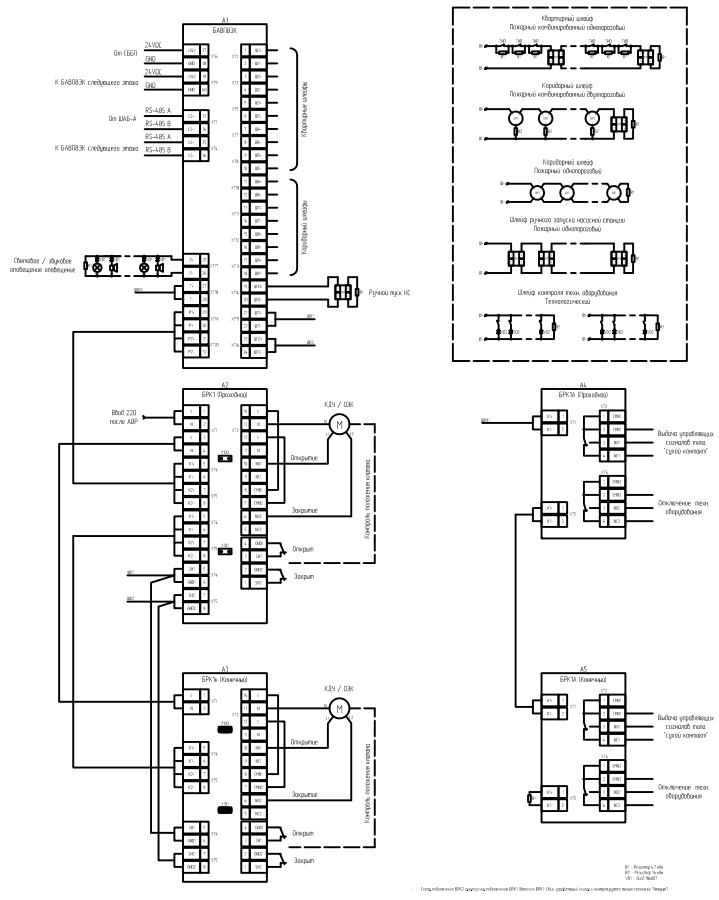
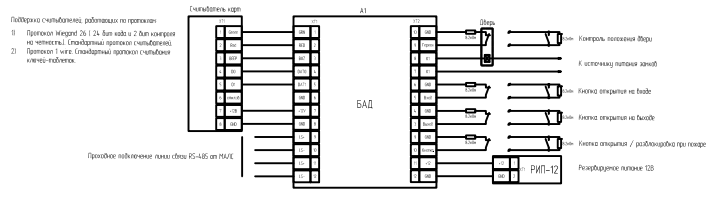
Схема подключения БАД
Блок адресный доступа